MTS SCHWIMMBADTECHNIK | VOM GUTEN DAS BESTE

# SKIMMER 2017/18

MTS-Produkte Skimmer überzeugen mit hervorragenden Strömungsverhältnissen, durch eine glatte Gehäuseoberfläche und dadurch Vermeidung von Schwebstoff-, Kalk-, und Algenablagerungen. Sie sorgen für kontinuierliche Feinstabsaugung des Oberflächenwassers durch das im Hohlkammersystem konzipierte und voll bewegliche Schwimmwehr.
Unsere Skimmer bestehen aus starkwandigem, chemisch hochresistentem Spezial-ABS für alle Beckenarten (Folien-, Holz-, Polyester-, Metall- oder Betonbecken).
Die Konstruktion des Skimmergehäuses berücksichtigt die spezifischen Dehnungsbeiwerte von Beton, ebenso wie die Verwindungsbeanspruchung beim Einbau in vorgefertigten Becken.
Sie sind ideal für die Salzelektrolyse. Alle verbauten Edelstahlkomponenten sind austauschbar.

MTS SCHWIMMBADTECHNIK | VOM GUTEN DAS BESTE

# INHALT


- V20 Skimmer Exklusiv Edition.....4-5
- V20 Skimmer.....6-13
  - V20 Skimmer für Betonbecken.....7
  - V20 Skimmer für Betonbecken mit flachem Wasserstand.....8
  - V20 Skimmer für Folienbecken.....9-10
  - V20 Skimmer für vorgefertigte Becken.....11
  - V20 Skimmer für Folien- und vorgefertigte Becken mit flachem Wasserstand.....12
- V20 Skimmer Zubehör.....14-17
- V10 Skimmer.....18-21
  - V10 Skimmer für Betonbecken.....19
  - V10 Skimmer für Folien- und vorgefertigte Becken.....20
- V10 Skimmer Zubehör.....22-25
- Einhängeskimmer EH2.....26-27

# V20 SKIMMER EXKLUSIV EDITION

V20 Skimmer in der Exklusiv Edition von MTS-Produkte.
Ein Skimmer aus starkwandigem, edelgrauen ABS Erstgranulat. Alle später im Pool sichtbaren Teile, wie Blende und Skimmerdeckel, sind bei diesem Modell aus massivem V4A Edelstahl.

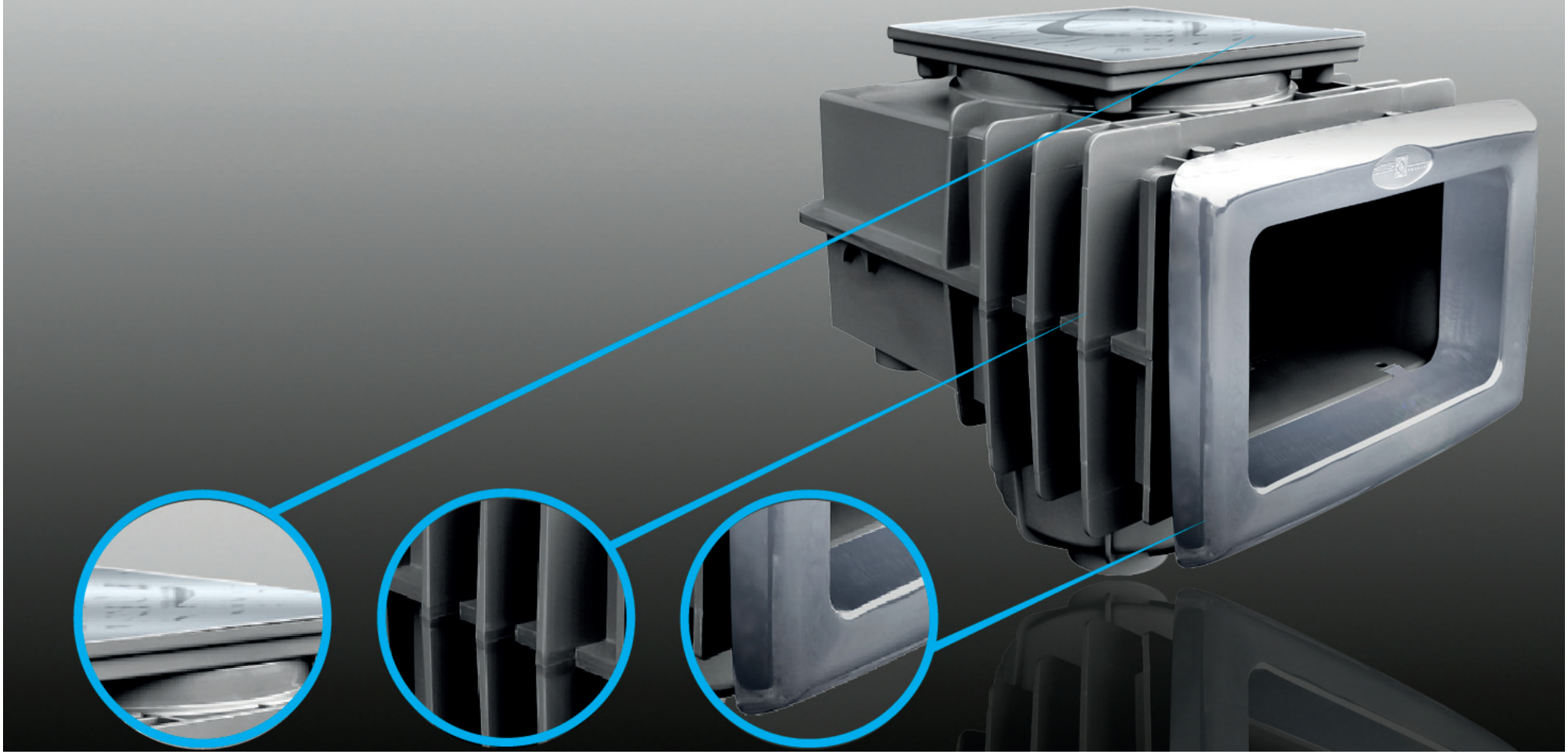

# V20 SKIMMER EXKLUSIV EDITION

MTS SCHWIMMBADTECHNIK | VOM GUTEN DAS BESTE

## FÜR BETONBECKEN

| **Art.Nr.:**<br>Item No.: | **Material/Farbe**<br>Material/Color | **Anschluss**<br>Connection | **Flansch**<br>Flange |
|---|---|---|---|
| **1025** | **ABS Edelgrau** | **Ø50/63mm** | **Kein Flansch** |

## FÜR FOLIENBECKEN

| **Art.Nr.:**<br>Item No.: | **Material/Farbe**<br>Material/Color | **Anschluss**<br>Connection | **Flansch**<br>Flange |
|---|---|---|---|
| **1525** | **ABS Edelgrau** | **Ø50/63mm** | **ABS Flansch Edelgrau** |

# V20 SKIMMER

Zum Einbau in Beton-, vorgefertigte-, oder Folienbecken. Schwimmwehr im Hohlkammersystem mit Edelstahlklammern gehalten, integrierter, höhenregulierbarem Überlauf Ø 50 mm. Ausgestattet mit höhenverstellbarem Abschlussschaft zur Anpassung an die Beckentiefe sowie quadratischem Deckel. Großvolumiger Haar- und Faserfangkorb. Diese Skimmer sind mit vielen Zubehörteilen wie Niveauventil, Skimmerhalsverlängerungen, Flanschabdeckungen, Höhenverstellungen, Skimmerdeckeln und Blenden aus V4A und Verlängerungen für schrägwandige Becken zu ergänzen. Später kann an das Basismodell noch eine Flanscheinheit aufgeklebt werden. Die Kompaktbaumaße ermöglichen einen hohen Beckenwasserstand.

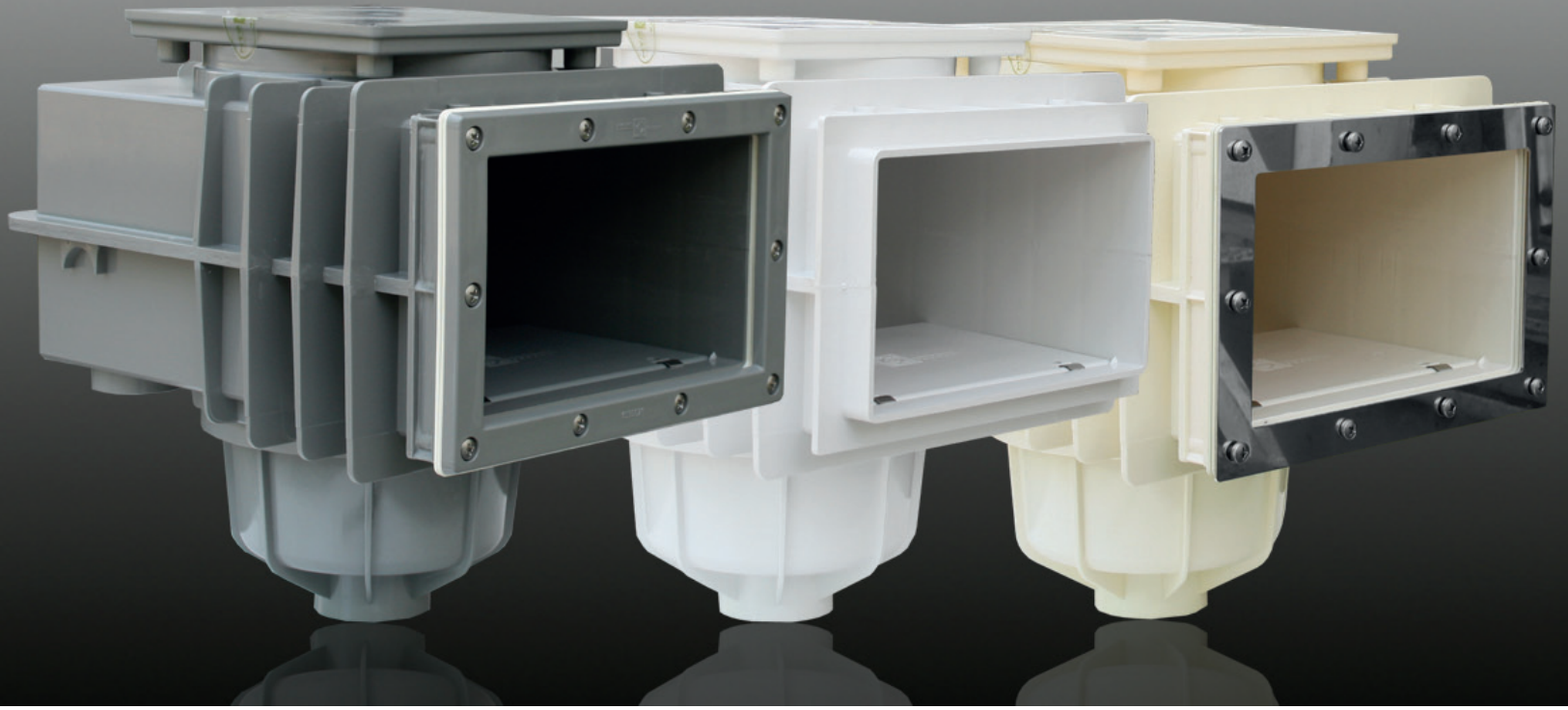

# V20 SKIMMER

## FÜR BETON- UND VORGEFERTIGTE BECKEN*

| Art.Nr.:<br>Item No.: | Material/Farbe<br>Material/Color | Anschluss<br>Connection | Flansch<br>Flange |
|---|---|---|---|
| 1024 | ABS Cremeweiss | Ø50/63mm | Kein Flansch |

| Art.Nr.:<br>Item No.: | Material/Farbe<br>Material/Color | Anschluss<br>Connection | Flansch<br>Flange |
|---|---|---|---|
| 10241 | ABS Signalweiss | Ø50/63mm | Kein Flansch |

| Art.Nr.:<br>Item No.: | Material/Farbe<br>Material/Color | Anschluss<br>Connection | Flansch<br>Flange |
|---|---|---|---|
| 10248 | ABS Edelgrau | Ø50/63mm | Kein Flansch |

* In Verbindung mit MTS Beckenwanddurchführung (Art.Nr: 1522 / 15221 / 15225)

# V20 SKIMMER

## FÜR BETONBECKEN MIT FLACHEM WASSERSTAND

MTS SCHWIMMBADTECHNIK | VOM GUTEN DAS BESTE

| **Art.Nr.:**<br>Item No.: | **Material/Farbe**<br>Material/Color | **Anschluss**<br>Connection | **Flansch**<br>Flange |
|---|---|---|---|
| **10242** | **ABS Cremeweiss** | **Ø50/63mm** | **Kein Flansch** |

| **Art.Nr.:**<br>Item No.: | **Material/Farbe**<br>Material/Color | **Anschluss**<br>Connection | **Flansch**<br>Flange |
|---|---|---|---|
| **102421** | **ABS Signalweiss** | **Ø50/63mm** | **Kein Flansch** |

| **Art.Nr.:**<br>Item No.: | **Material/Farbe**<br>Material/Color | **Anschluss**<br>Connection | **Flansch**<br>Flange |
|---|---|---|---|
| **102425** | **ABS Edelgrau** | **Ø50/63mm** | **Kein Flansch** |

Fotos zeigen Skimmer mit kostenpflichtiger Sonderausstattung (Skimmerblende)

# V20 SKIMMER

## FÜR FOLIENBECKEN MIT ABS FLANSCH

| **Art.Nr.:**<br>Item No.: | **Material/Farbe**<br>Material/Color | **Anschluss**<br>Connection | **Flansch**<br>Flange |
|---|---|---|---|
| **15241** | **ABS Cremeweiss** | **Ø50/63mm** | **ABS Flansch Cremeweiss** |

| **Art.Nr.:**<br>Item No.: | **Material/Farbe**<br>Material/Color | **Anschluss**<br>Connection | **Flansch**<br>Flange |
|---|---|---|---|
| **152410** | **ABS Signalweiss** | **Ø50/63mm** | **ABS Flansch Signalweiss** |

| **Art.Nr.:**<br>Item No.: | **Material/Farbe**<br>Material/Color | **Anschluss**<br>Connection | **Flansch**<br>Flange |
|---|---|---|---|
| **152415** | **ABS Edelgrau** | **Ø50/63mm** | **ABS Flansch Edelgrau** |

# V20 SKIMMER

## FÜR FOLIENBECKEN MIT V4A FLANSCH

| **Art.Nr.:**<br>Item No.: | **Material/Farbe**<br>Material/Color | **Anschluss**<br>Connection | **Flansch**<br>Flange |
|---|---|---|---|
| **15242** | **ABS Cremeweiss** | **Ø50/63mm** | **V4A Flansch** |

| **Art.Nr.:**<br>Item No.: | **Material/Farbe**<br>Material/Color | **Anschluss**<br>Connection | **Flansch**<br>Flange |
|---|---|---|---|
| **152420** | **ABS Signalweiss** | **Ø50/63mm** | **V4A Flansch** |

| **Art.Nr.:**<br>Item No.: | **Material/Farbe**<br>Material/Color | **Anschluss**<br>Connection | **Flansch**<br>Flange |
|---|---|---|---|
| **152425** | **ABS Edelgrau** | **Ø50/63mm** | **V4A Flansch** |

# V20 SKIMMER

## FÜR VORGEFERTIGTE BECKEN

MTS SCHWIMMBADTECHNIK | VOM GUTEN DAS BESTE

| **Art.Nr.:**<br>Item No.: | **Material/Farbe**<br>Material/Color | **Anschluss**<br>Connection | **Flansch**<br>Flange |
|---|---|---|---|
| **152402** | **ABS Cremeweiss** | **Ø63mm** | **Kein Flansch** |

| **Art.Nr.:**<br>Item No.: | **Material/Farbe**<br>Material/Color | **Anschluss**<br>Connection | **Flansch**<br>Flange |
|---|---|---|---|
| **1524020** | **ABS Signalweiss** | **Ø63mm** | **Kein Flansch** |

| **Art.Nr.:**<br>Item No.: | **Material/Farbe**<br>Material/Color | **Anschluss**<br>Connection | **Flansch**<br>Flange |
|---|---|---|---|
| **1524025** | **ABS Edelgrau** | **Ø63mm** | **Kein Flansch** |

* In Verbindung mit MTS Schrägverlängerung (Art.Nr: 1531 / 15311 / 15315)

# V20 SKIMMER

## FÜR FOLIENBECKEN MIT FLACHEM WASSERSTAND

| **Art.Nr.:**<br>Item No.: | **Material/Farbe**<br>Material/Color | **Anschluss**<br>Connection | **Flansch**<br>Flange |
|---|---|---|---|
| **1526** | **ABS Cremeweiss** | **Ø50/63mm** | **ABS Flansch Cremeweiss** |

| **Art.Nr.:**<br>Item No.: | **Material/Farbe**<br>Material/Color | **Anschluss**<br>Connection | **Flansch**<br>Flange |
|---|---|---|---|
| **15261** | **ABS Signalweiss** | **Ø50/63mm** | **ABS Flansch Signalweiss** |

| **Art.Nr.:**<br>Item No.: | **Material/Farbe**<br>Material/Color | **Anschluss**<br>Connection | **Flansch**<br>Flange |
|---|---|---|---|
| **15265** | **ABS Edelgrau** | **Ø50/63mm** | **ABS Flansch Edelgrau** |

Fotos zeigen Skimmer mit kostenpflichtiger Sonderausstattung (Skimmerblende)

# V20 SKIMMER

## VERGLEICH ZWISCHEN V20 FÜR NORMALEN WASSERSTAND UND V20 FÜR ERHÖHTEN WASSERSTAND

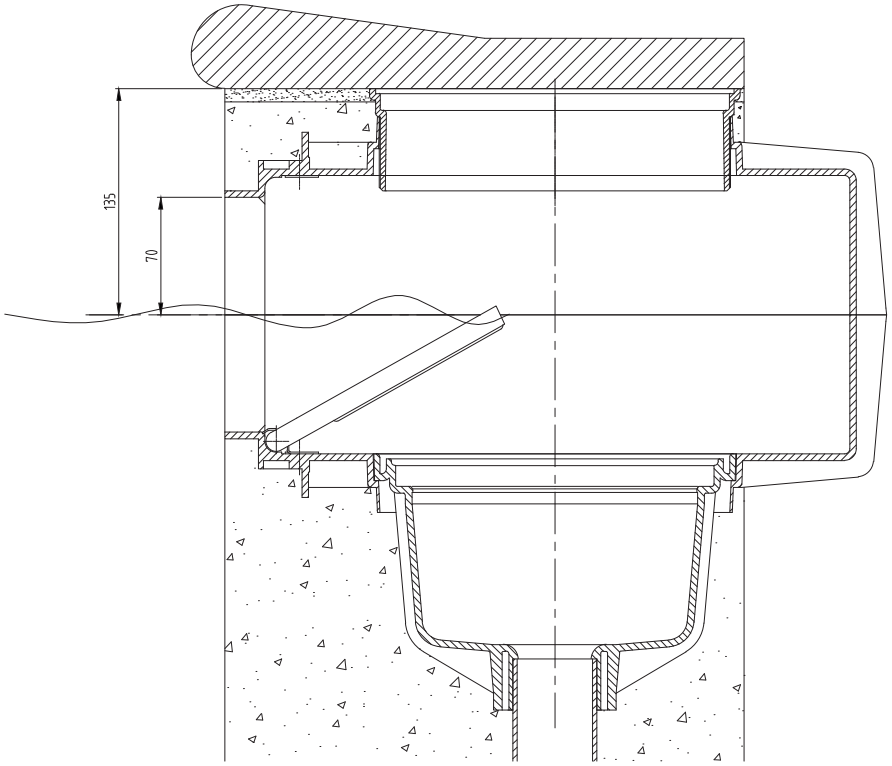


normale Einbausituation / normaler Wasserstand

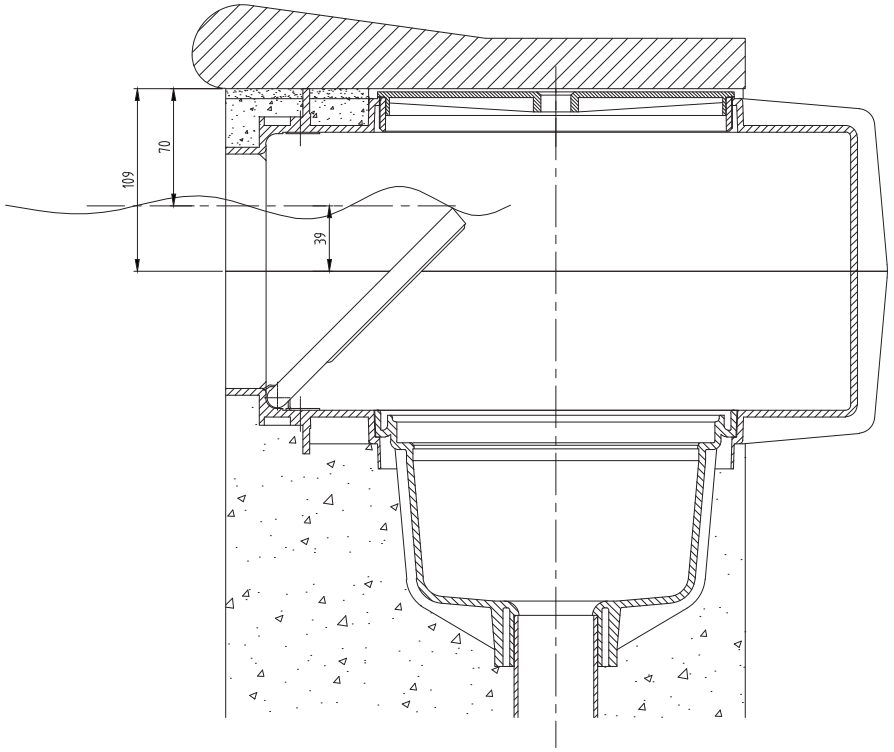


erhöhte Einbausituation / höherer Wasserstand

# V20 SKIMMER ZUBEHÖR

# V20 SKIMMER ZUBEHÖR

## V20 SKIMMERBLENDEN

Cremeweiß

Signalweiß

Edelgrau

V4A Massiv

V20 Skimmerblende zum Abdecken von Schrauben und für einen sauberen Abschluss.

Art.Nr. (Cremeweiß): 1020
Art.Nr. (Signalweiß): 102001
Art.Nr. (Edelgrau): 102005
Art.Nr. (V4A Massiv): 10201

## V20 SKIMMERHALSVERLÄNGERUNGEN

Cremeweiß

Signalweiß

Edelgrau

V20 Skimmerhalsverlängerung, ABS weiß, für je 50mm Verlängerung.

Art.Nr. (Cremeweiß): 11200
Art.Nr. (Signalweiß): 112001
Art.Nr. (Edelgrau): 112005

## V20 SKIMMERHALSVERLÄNGERUNGEN (WERKSSEITIG AM SKIMMER VERKLEBT)

Cremeweiß

Signalweiß

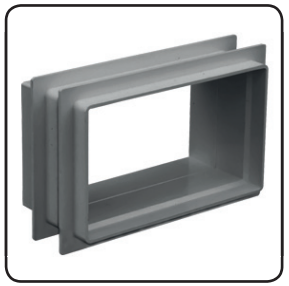
Edelgrau

V20 Skimmerhalsverlängerung, ABS weiß, für je 50mm Verlängerung, werkseitig am Skimmer verklebt.

Art.Nr. (Cremeweiß): 11201
Art.Nr. (Signalweiß): 112011
Art.Nr. (Edelgrau): 112015

# V20 SKIMMER ZUBEHÖR

## V20 BECKENWANDDURCHFÜHRUNGEN

Cremeweiß

Signalweiß

Edelgrau

V20 Skimmerbeckenwanddurchführung, ABS, zur Verschraubung an vorgefertigte Becken. Deckt den Ausschnitt und die Schnittfläche ab. Dichtung EPDM weiß, 18 Schrauben V4A, 18 Unterlegscheiben V4A. Der Skimmer V20 wird nach der Montage angeklebt.

Art.Nr. (Cremeweiß): 1522
Art.Nr. (Signalweiß): 15221
Art.Nr. (Edelgrau): 15225

## V20 SKIMMERSCHRÄGVERLÄNGERUNGEN

Cremeweiß

Signalweiß

V20 Skimmerschrägverlängerung, ABS, ca. 10° für Schrägwandbecken, Stahl/GFK für Skimmer V20 (Art.1524020) mit 2 Dichtungen EPDM weiß, 28 Schrauben V4A, 18 Unterlegscheiben V4A.

Art.Nr. (Cremeweiß): 1531
Art.Nr. (Signalweiß): 15311

## V20 HÖHENVERSTELLUNGEN

Cremeweiß

Signalweiß

Edelgrau

V20 Höhenverstellung, ABS. Zur Anpassung der Skimmerhöhe an den Wasserstand.

Art.Nr. (Cremeweiß): E1024003
Art.Nr. (Signalweiß): E10240031
Art.Nr. (Edelgrau): E10240035

# V20 SKIMMER ZUBEHÖR

## V20 SKIMMERDECKEL

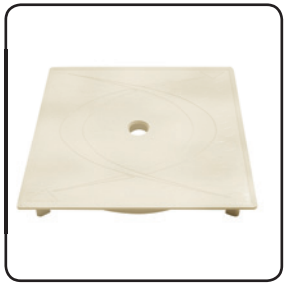
Cremeweiß

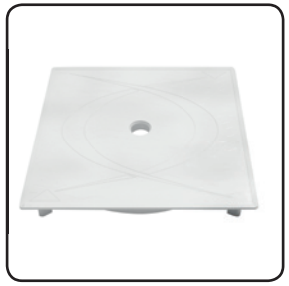
Signalweiß

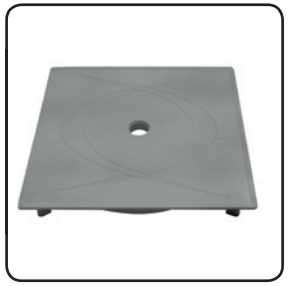
Edelgrau

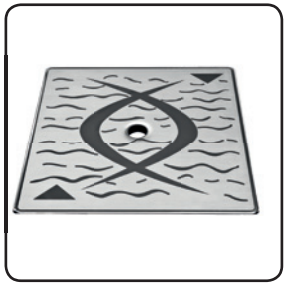
V4A Massiv

V10/V20 Deckel zur Abdeckung der Reinigungsöffnung.

Art.Nr. (Cremeweiß): E1030041
Art.Nr. (Signalweiß): E10300410
Art.Nr. (Edelgrau): E10300415
Art.Nr. (V4A): E1030042

## V20 SCHWIMMWEHR

Cremeweiß

Signalweiß

Edelgrau

V20 Schwimmwehr zur automatischen Wasserstandsregulierung und Rückhaltung des Schmutzes bei ausgeschalteter Pumpe. Gesondert zu bestellen: 2 x Befestigungsklammern (V4A) und 2 x Schrauben (V4A)

Art.Nr. (Cremeweiß): E103006
Art.Nr. (Signalweiß): E103006011
Art.Nr. (Edelgrau): E103006015
Art.Nr. (Befestigungsklammern): E1030061
Art.Nr. (Schrauben): 0140104006

## V20 VAKUUMSCHEIBE & SKIMMERKORB & MINI NIVEAU-VENTILE

Art.Nr.: 1021

Art.Nr.: E103005

V20 Vakuumscheibe, K-Resin transparent, zum Anschluss eines Bodenabsaugerschlauches 32 mm/38mm/50 mm Profildichtung EPDM weiß. Art.Nr.: 1021

V10/V20 Skimmerkorb, PP, mit stabilem Handgriff. Die ausgeformten Rippen gewährleisten selbst bei starker Verschmutzung durch Laub einen kontinuierlichen, verwirbelungsfreien Durchfluss. Art.Nr.: E103005

Mini Niveau-Ventil, ABS weiß, Anschluss ½“ AG, mechanischer Wasserstandsregler zum Einsatz in Skimmer V20 oder in einen Behälter, Niveau einstellbar. Seperat oder bereits verbaut zu haben.

Seperat: Art.Nr.: 2021 (Cremeweiß), Art.Nr.: 20210 (Signalweiß)
Verbaut: Art.Nr.: 20211 (Cremeweiß), Art.Nr.: 202110 (Signalweiß)

# V10 SKIMMER

Ein platzsparender Skimmer mit der Leistung eines großen Skimmers, zum Einbau in Betonbecken, vorgefertigte Becken oder Folienbecken. Die aus der Praxis entwickelte Konstruktion verdeckt und verdichtet die Ausschnitte bei vorgefertigten Becken, so dass keine Korrosion bei Alu- und Stahlwandbecken entsteht. Überlauf 32 mm. Ausgestattet mit dem strömungserhöhenden Stream-Wehr®, quadratischem Deckel ABS und großvolumigem Haar- und Faserfangkorb. Optional mit Halsverlängerungen, Flanschabdeckblende und Skimmerdeckel V4A sowie höhenverstellbarem Abschlussschaft zur Anpassung an die Beckentiefe.

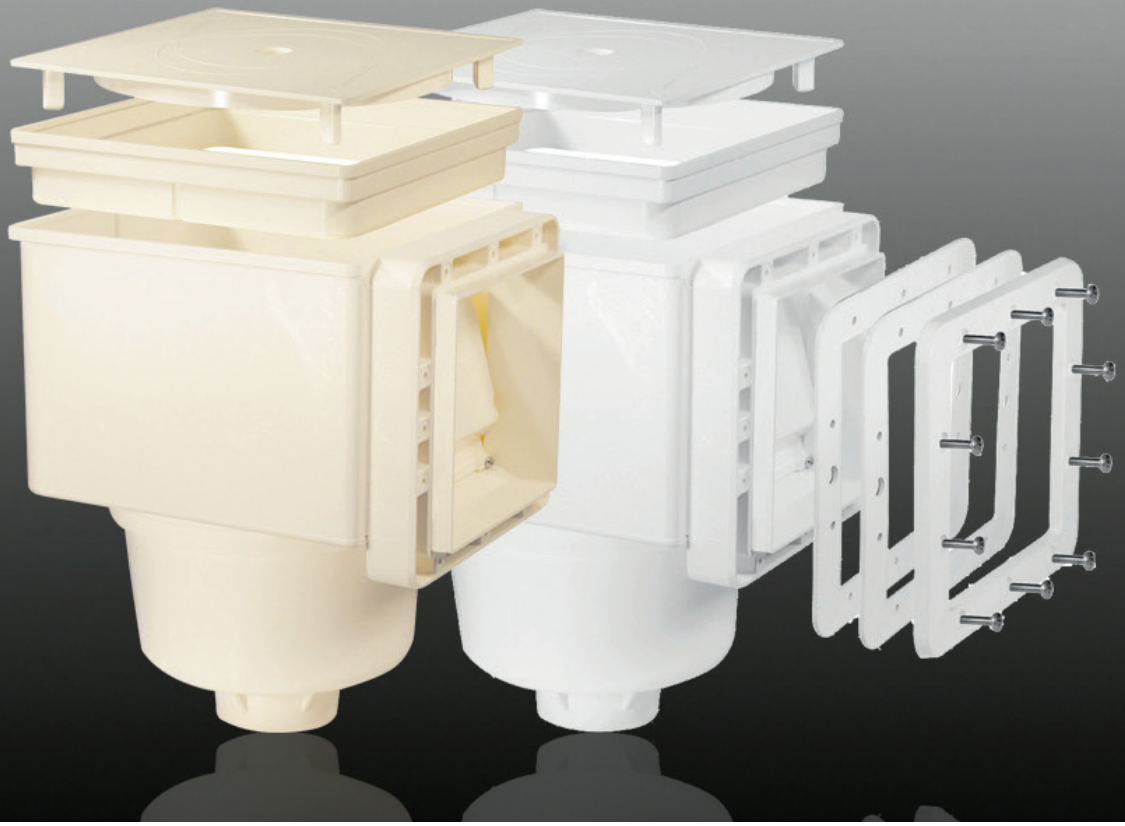

# V10 SKIMMER

## FÜR BETONBECKEN

| **Art.Nr.:**<br>Item No.: | **Material/Farbe**<br>Material/Color | **Anschluss**<br>Connection | **Flansch**<br>Flange |
|---|---|---|---|
| **1013** | **ABS Cremeweiss** | **Ø50/63mm** | **Kein Flansch** |

| **Art.Nr.:**<br>Item No.: | **Material/Farbe**<br>Material/Color | **Anschluss**<br>Connection | **Flansch**<br>Flange |
|---|---|---|---|
| **10130** | **ABS Signalweiss** | **Ø50/63mm** | **Kein Flansch** |

# V10 SKIMMER

## FÜR FOLIEN- UND VORGEFERTIGTE BECKEN

| Art.Nr.:<br>Item No.: | Material/Farbe<br>Material/Color | Anschluss<br>Connection | Flansch<br>Flange |
|---|---|---|---|
| 1513 | ABS Cremeweiss | Ø50/63mm | ABS Flansch Cremeweiss |

| Art.Nr.:<br>Item No.: | Material/Farbe<br>Material/Color | Anschluss<br>Connection | Flansch<br>Flange |
|---|---|---|---|
| 15131 | ABS Cremeweiss | Ø50/63mm | ABS Flansch Cremeweiss |

Gleiches Modell wie Art.Nr.: 1513, jedoch mit 12 selbstschneidenden Schrauben 4,8 x 19 mm und ohne Messingge-windebuchsen.

| Art.Nr.:<br>Item No.: | Material/Farbe<br>Material/Color | Anschluss<br>Connection | Flansch<br>Flange |
|---|---|---|---|
| 15130 | ABS Signalweiss | Ø50/63mm | ABS Flansch Signalweiss |

| Art.Nr.:<br>Item No.: | Material/Farbe<br>Material/Color | Anschluss<br>Connection | Flansch<br>Flange |
|---|---|---|---|
| 151310 | ABS Signalweiss | Ø50/63mm | ABS Flansch Signalweiss |

Gleiches Modell wie Art.Nr.: 15130, jedoch mit 12 selbstschneidenden Schrauben 4,8 x 19 mm und ohne Messing-gewindebuchsen.

# V10 SKIMMER ZUBEHÖR

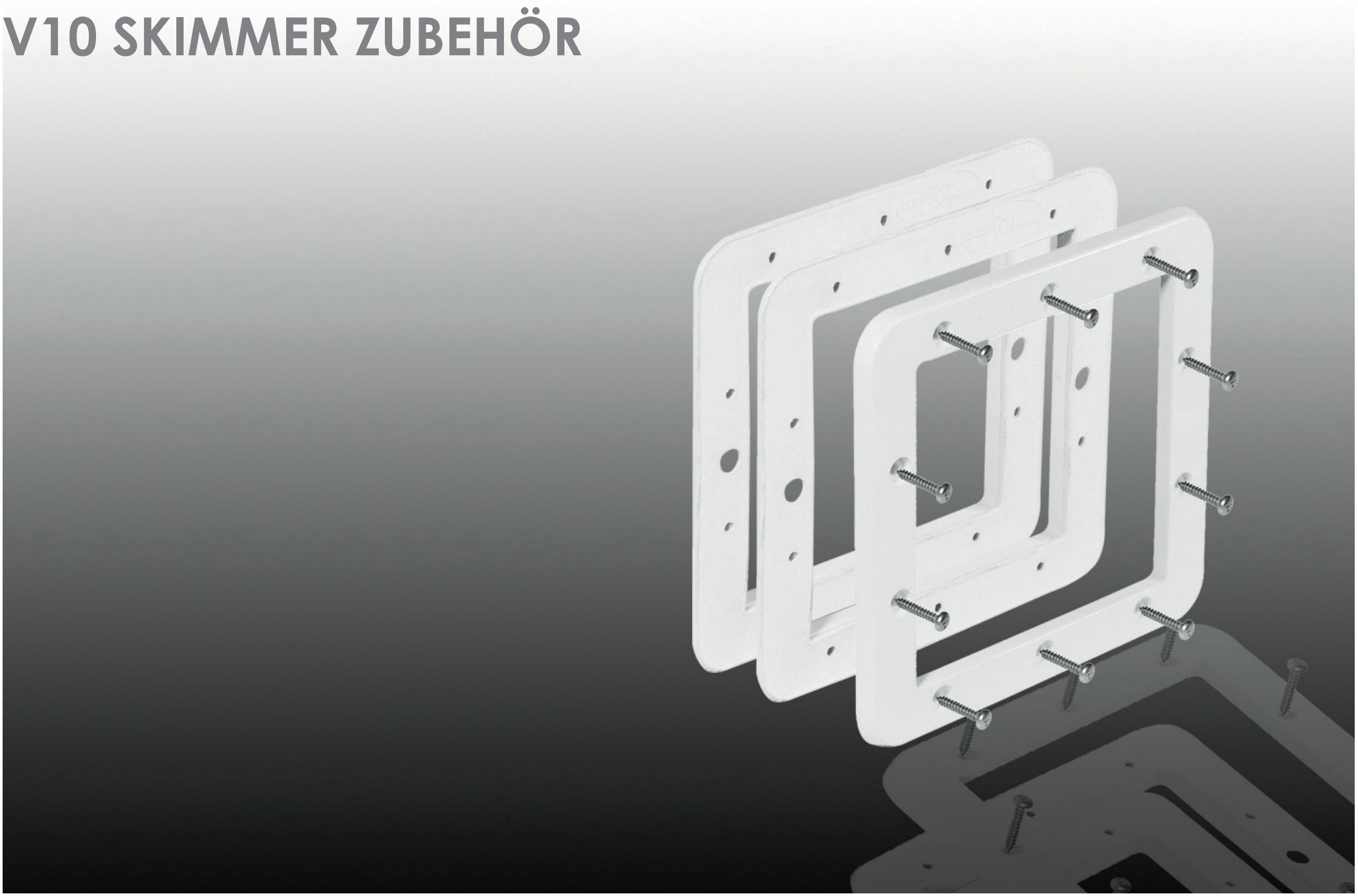

# V10 SKIMMER ZUBEHÖR

## V10 SKIMMERBLENDEN

Cremeweiß

Signalweiß

V10 Skimmerblende ABS, zum Abdecken von Schrauben und für einen sauberen Abschluss.

Art.Nr. (Cremeweiß): 10132
Art.Nr. (Signalweiß): 101320

## V10 SKIMMERHALSVERLÄNGERUNGEN (BOHRUNGEN)

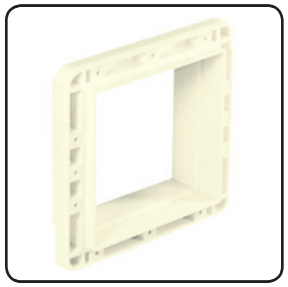

Cremeweiß

V10 Skimmerhalsverlängerung, ABS cw, für je 29 mm Verlängerung, zum Ankleben an alle V10 Skimmer.
**12 Bohrungen Ø4x17mm für selbstschneidende Schrauben.**

Art.Nr. (Cremeweiß): 10133

## V10 SKIMMERHALSVERLÄNGERUNGEN (GEWINDEBUCHSEN)

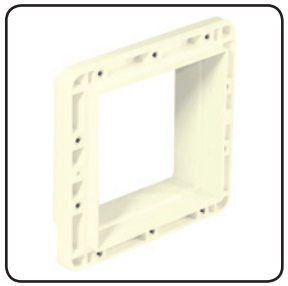

Cremeweiß

V10 Skimmerhalsverlängerung, ABS cw, für je 29 mm Verlängerung, zum Ankleben an alle V10 Skimmer.
**10 Gewindebuchsen M5 DIN 16903.**

Art.Nr. (Cremeweiß): 15133

# V10 SKIMMER ZUBEHÖR

## V10 HÖHENVERSTELLUNGEN

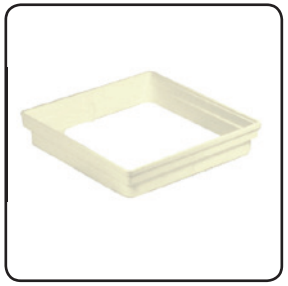

Cremeweiß

Signalweiß

V10 Höhenverstellung, ABS cw, zur stufenweisen Anpassung an den Beckenrand.

Art.Nr. (Cremeweiß): E101303
Art.Nr. (Signalweiß): E1013030

## V10 FLANSCHEINHEIT

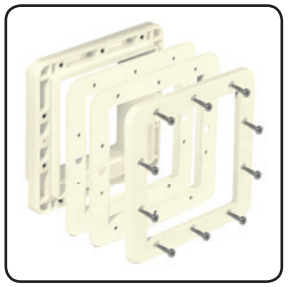

Cremeweiß

V10 Flanscheinheit ABS cw, 2 EPDM Dichtungen weiß, Skimmerhalsverlängerung mit Gewindebuchsen Ms für 10 Schrauben V4A M5 x 20 mm. Zur Nachrüstung mit M5 Gewinde.

Art.Nr. (Cremeweiß): 15132

## V10 FLANSCHSATZ

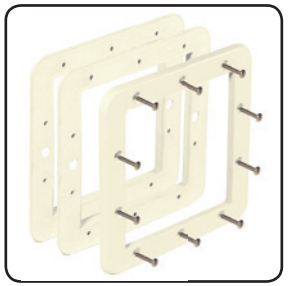

Cremeweiß

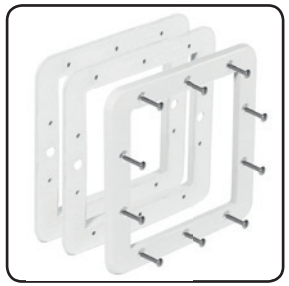

Signalweiß

V10 Flanschsatz ABS cw, 2 EPDM Dichtungen weiß, mit Schrauben V4A M5 x 20.

Art.Nr. (Cremeweiß): 151320
Art.Nr. (Signalweiß): 1513201

# V10 SKIMMER ZUBEHÖR

## V10 FLANSCHSATZ (SELBSTSCHNEIDENDE SCHRAUBEN)

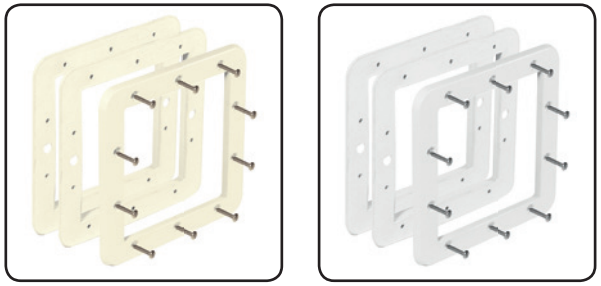

Signalweiß

V10 Flanschsatz ABS cw, 2 EPDM Dichtungen weiß. Zur Umrüstung eines 10130 Betonskimmers zur Folienmontage, mit 10 selbstschneidenden Schrauben V4A 4,8 x 19 mm.

Art.Nr. (Cremeweiß): 151321
Art.Nr. (Signalweiß): 1513211

## V10 VAKUUMSCHEIBE

V10 Vakuumscheibe, K-Resin transparent, zum Anschluss eines Bodenabsaugerschlauches 32mm/38mm/50mm.

Art.Nr.: 10211

# EINHÄNGESKIMMER EH2

Einhängeskimmer zur nachträglichen Montage (Einhängen) in Schwimmbecken, bei denen ein Skimmereinbau nicht möglich ist.

# EINHÄNGESKIMMER EH2

## FÜR AUFSTELLBECKEN

| **Art.Nr.:**<br>Item No.: | **Material/Farbe**<br>Material/Color | **Anschluss**<br>Connection | **Flansch**<br>Flange |
|---|---|---|---|
| 10031 | ABS Cremeweiss | Ø50/63mm | ABS Flansch Cremeweiss |

**Erhältlich bei:**
**MTS-Produkte GmbH**
An den Dieken 61
40885 Ratingen
Tel.: 02102/330 67
www.mts-produkte.de
Mail: info@mts-produkte.de